ts-group
Distribuzione, Verifica e Controllo Autoattrezzature
total solutions

OMCN S.p.A.

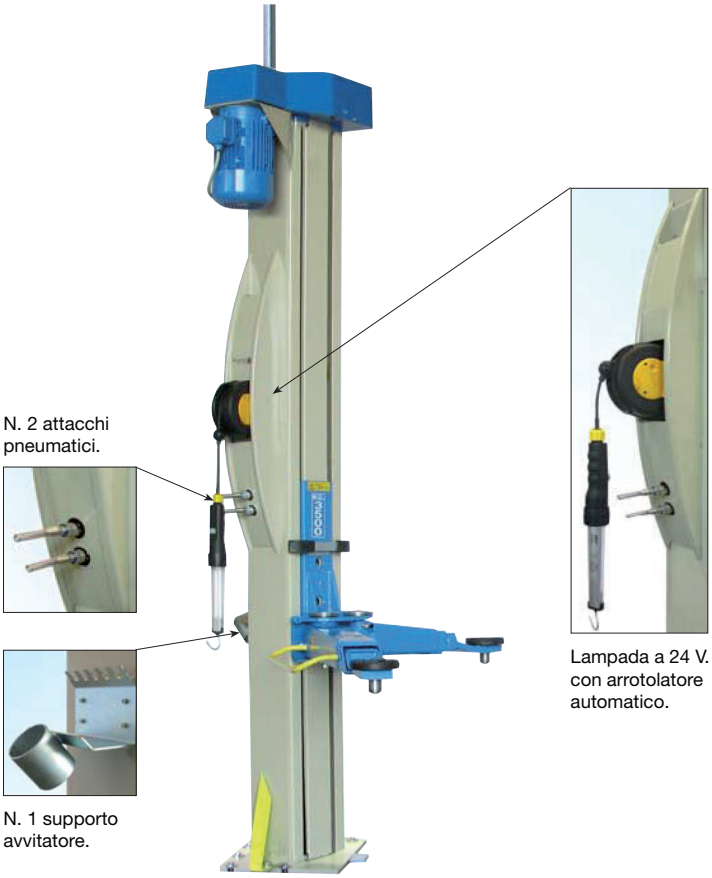

Art. JUMBO STRONG F.B. H.Q.

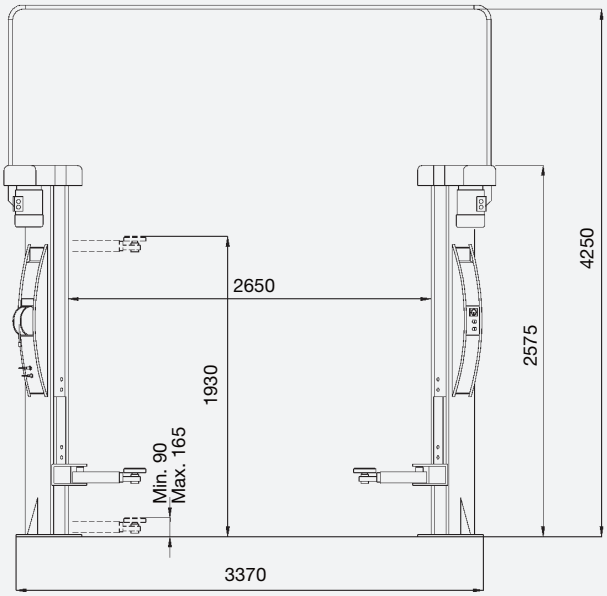

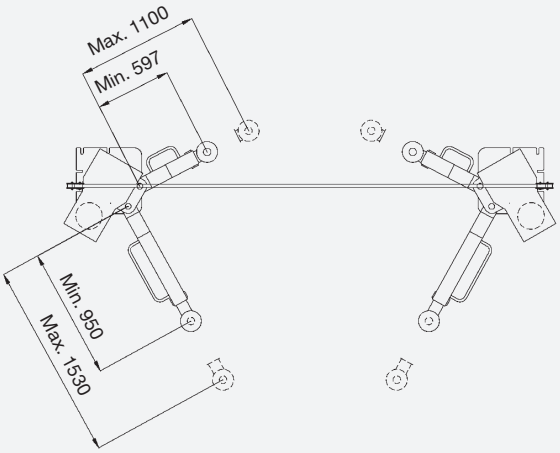

Art.	JUMBO STRONG F.B. H.Q.
Portata:	3,5 Ton.
Potenza motore:	2,6 + 2,6 KW
Motore trifase:	400V - 50HZ
Peso:	835 Kg.